セーフティースキッドセット
Safety skid set

0402-818

この度は、セーフティースキッドセットをお買上げいただき誠に有難うございます。
下記を参考にして組み立てて下さい。
Thank you for your purchasing our Safety skid set.
For assembling the set, refer to the following instructions.

1 スキッドフット取付 Skid Foot Installation

シャトルプラス、シャトルプラス+2の場合
Shuttle plus and Shuttle plus +2

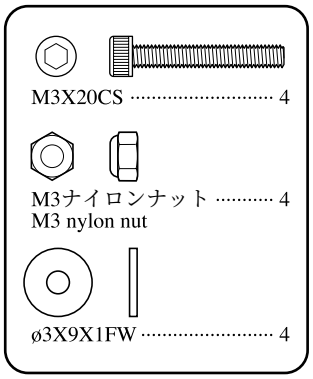

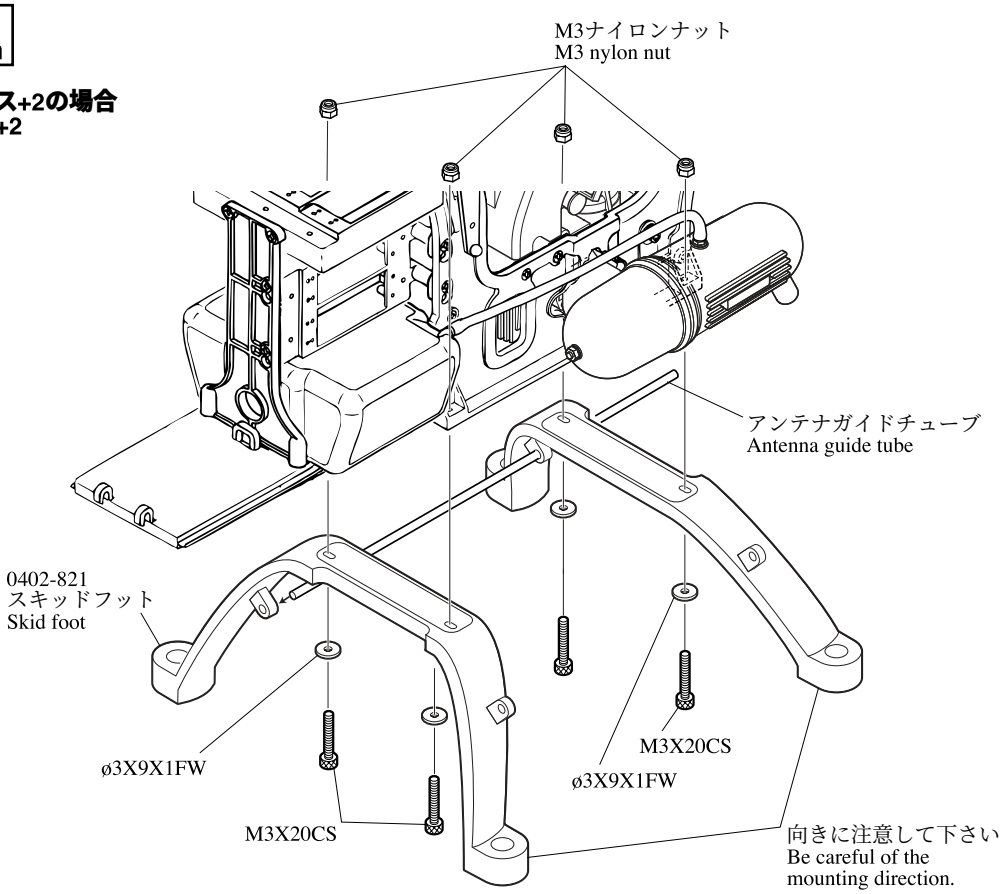

スカディEVOの場合
Sceadu EVO

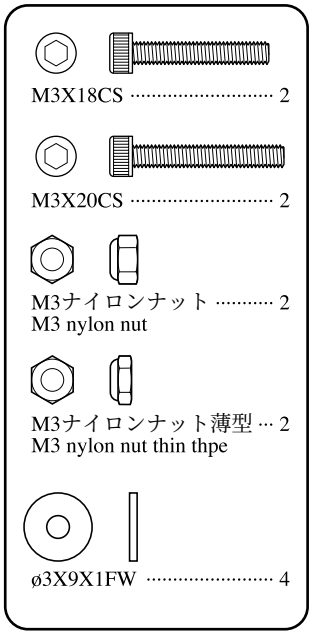

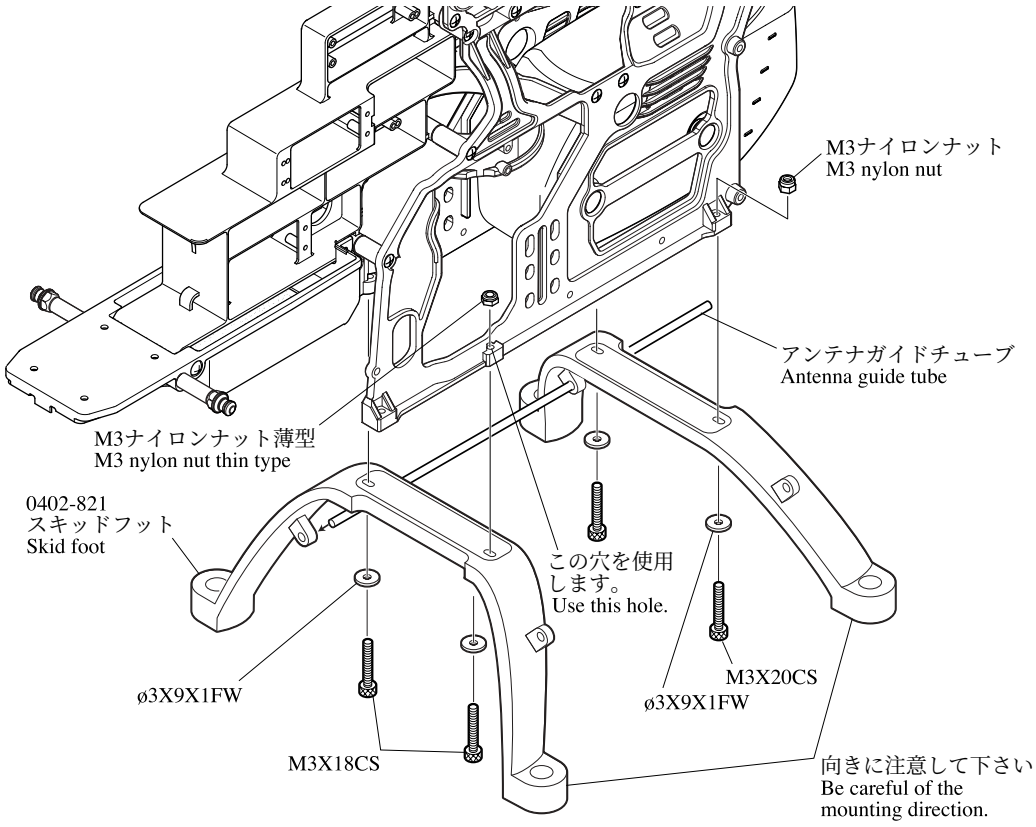

2 セーフティースキッドの取付
Safety Skid Installation

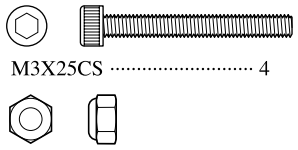

M3X25CS ····· 4

M3ナイロンナット ····· 4
M3 nylon nut

1. セーフティースキッドパイプにフットピボットを1個ずつ通します。この時、フットピボットの切り欠きが図1の様にスライダープレートへ向くように通します。
2. フットピボットA, Bが図の位置になるよう、セーフティースキッドパイプをスライダープレートに取り付けます。
3. フットピボットをスキッドフットに差し込み、スナップピンで止めます。

1. Please be sure to set the foot pivot (A), (B) in order for the groove on the top to be vertical to the skid pipe. Please refer to fig. 1 for direction of foot pivot.
2. Attach each of the safety skid pipes to the slider plate so that the foot pivots A and B are positioned, respectively, as shown in the drawing.
3. Insert the foot pivots in the skid foots and fix each with a snap pin.

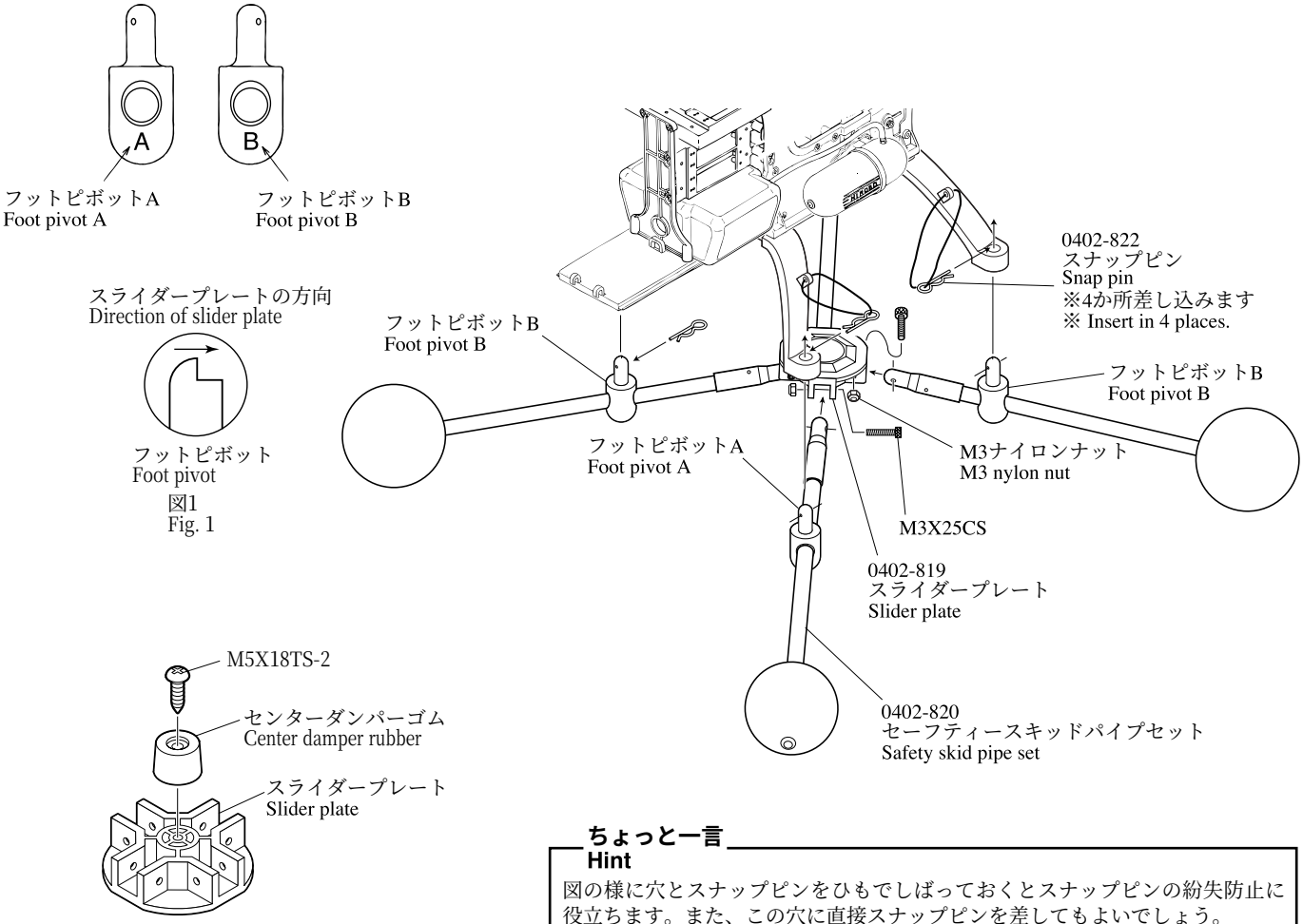

ちょっと一言
Hint

図の様に穴とスナップピンをひもでしばっておくとスナップピンの紛失防止に役立ちます。また、この穴に直接スナップピンを差してもよいでしょう。
Bind hole and the snap pin with a string as shown in the drawing. It will help prevent the snap pin to be lost. Otherwise, the snap pin may be inserted in the hole directly.

* The prices in parentheses are the prices excluding consumption tax.

コードNo. Code No.	品名 Particulars	入数 Q'ty	税込価格 (税抜価格)円 Price (Yen)	備考 Remarks
0402-819	スライダープレート Slider plate	1	525 (500)	ビス、ナット付 With screws and nuts
0402-820	セーフティースキッドパイプセット Safety skid pipe set	1式 1 set	735 (700)	ø74ボール付 With ø74 balls
0402-821	スキッドフット Skid foot	2	1,050 (1,000)	フットピボット付 With foot pivots
0402-822	スナップピン Snap pin	2	315 (300)	

技術で拓(ひら)く真心のクオリティー
ヒロボー株式会社
HIROBO
広島県府中市桜が丘3-3-1 〒726-0006
TEL:(0847)40-0088(代) FAX:47-6108
http://model.hirobo.co.jp/

HIROBO LIMITED
3-3-1 SAKURAGAOKA, FUCHU-SHI,
HIROSHIMA-PREF.,JAPAN 〒726-0006
TEL:81·847·40·0088 FAX:81·847·47·6108
http://model.hirobo.co.jp/english/